MOON 260cm med sokkel

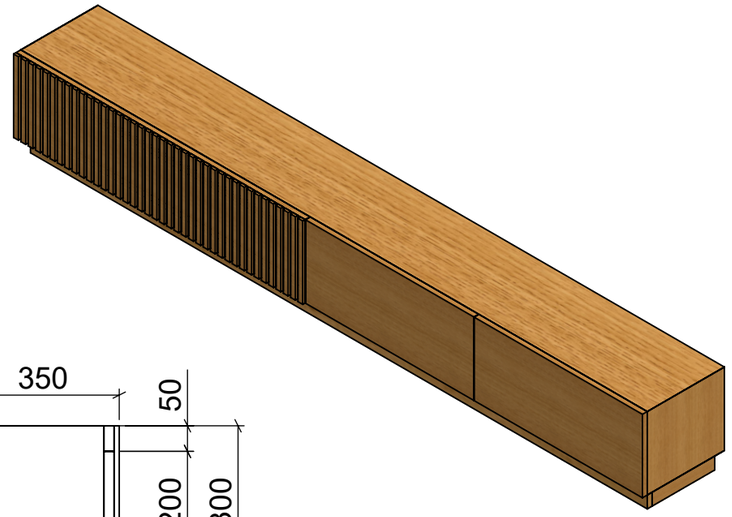

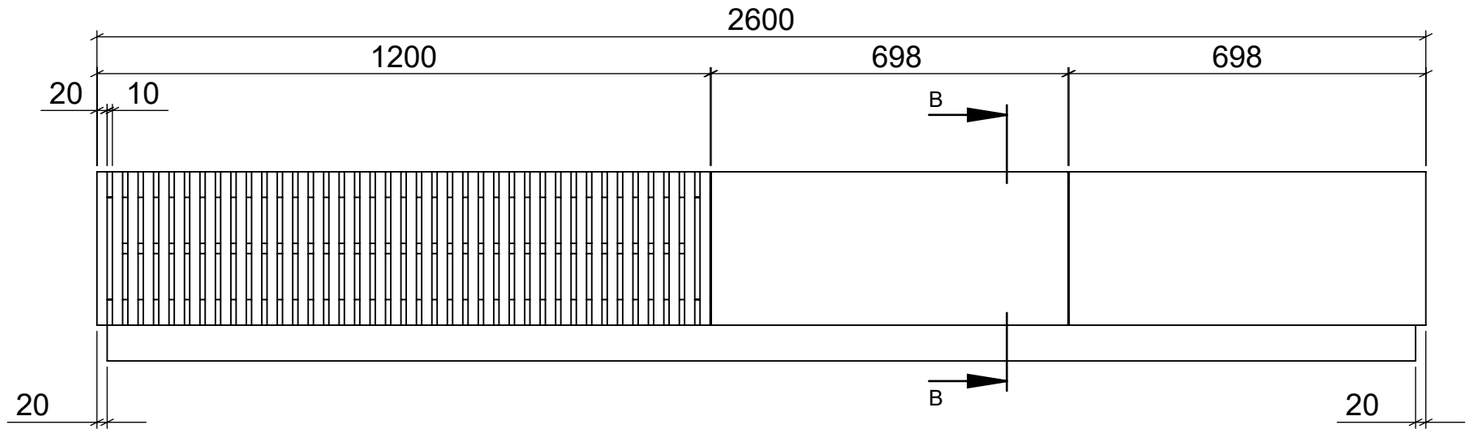

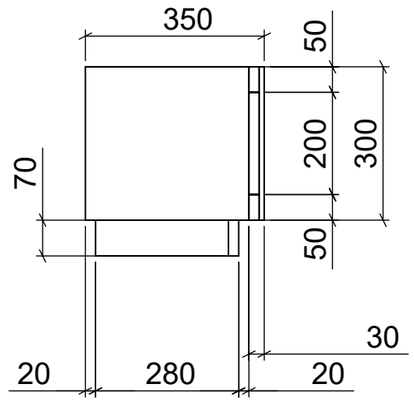

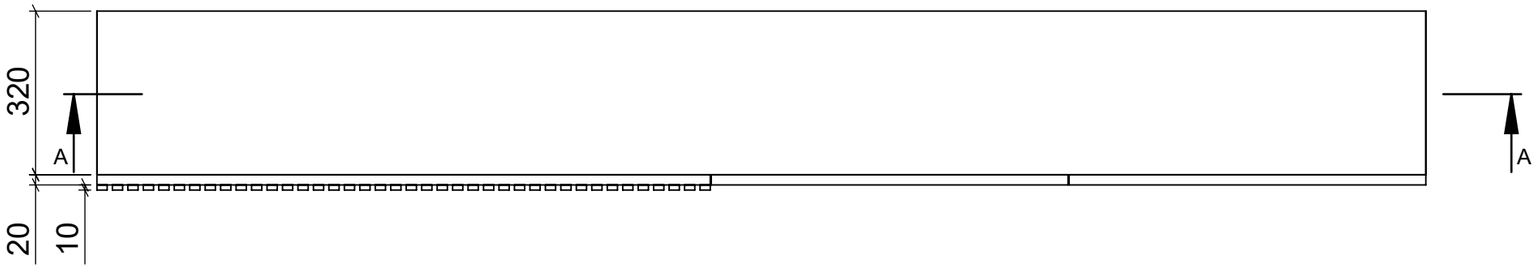

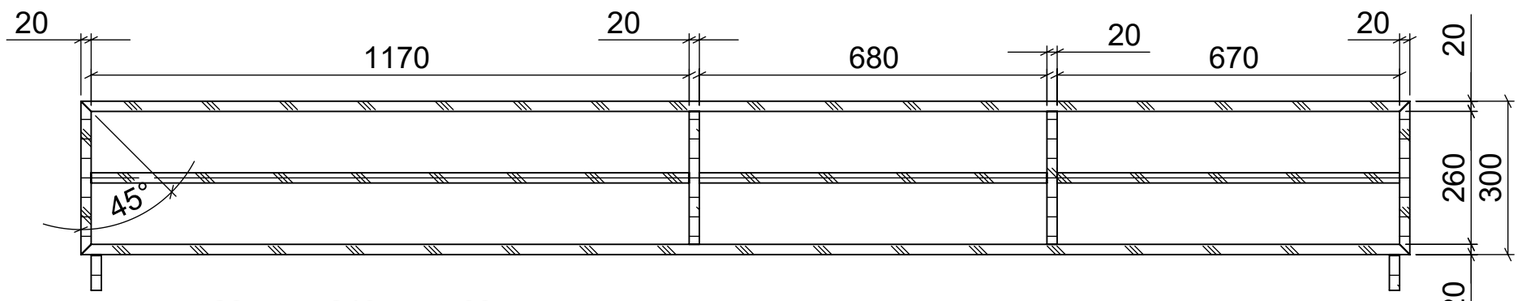

A-A

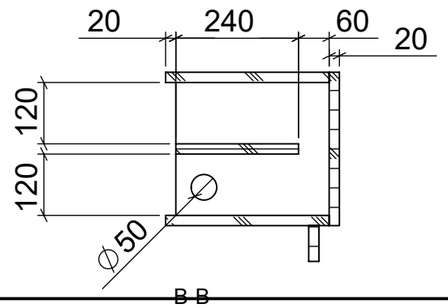

B B